MOTORES HIDRÁULICOS CON FRENO MR/B - B/MPR

APLICACIÓN

- » Transportadores
- » Máquinas para trabajar el metal
- » Máquinas de construcción de carreteras
- » Maquinaria para la Minería
- » Industrias alimentarias
- » Máquinas agrícolas
- » Vehículos especiales
- » Maquinaria de plástico y caucho, etc.

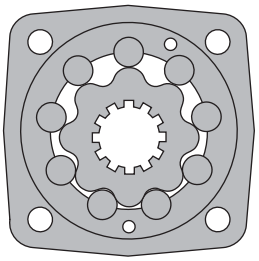

INDICE

Datos especificos 22
Dimensiones y montaje..... 24
Cargas de eje permitidas 26
Tipo de ejes 25
Código de orden 26

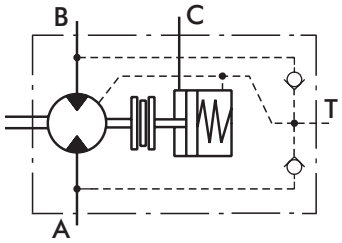

OPCIONES

- » Modelo - Válvula de disco, rodillo-gerotor
- » Freno de disco de fricción totalmente integrado;
- » Puertos laterales;
- » Ejes: cilíndricos, estriados y cónicos;
- » Puertos BSPP

GENERAL

Max. Desplazamiento, cm^3/rev [in^3/rev]	397 [24.4]
Max. Velocidad, [RPM]	600
Max. Esfuerzo de torsión, daNm [lb-in]	cont.: 61 [5400] int.: 57 [5045]
Max. Salida, kW [HP]	14,5 [19.5]
Max. Caída de presión, bar [PSI]	cont.: 175 [2540] int.: 200 [2900]
Max. Flujo de aceite, lpm [GPM]	75 [19.8]
Min. Velocidad, [RPM]	10
Cargas de eje permitidas daN [lbs]	P_a=200 [450]
Fluido a presión	Mineral based- HLP(DIN 51524) or HM(ISO 6743/4)
Rango de temperatura, °C (°F)	-40÷140 [-40÷284]
Rango de viscosidad óptimo, mm/s^2 [SUS]	20÷75 [98÷347]
Filtración	ISO code 20/16 (Min. recommended fluid filtration of 25 micron)

Caudal Máx. en Drenaje

Pressure drop bar [PSI]	Viscosity mm^2/s [SUS]	Oil flow in drain line lpm [GPM]
100 [1450]	20 [98]	2,5 [.660]
	35 [164]	1,8 [.476]
140 [2030]	20 [98]	3,5 [.925]
	35 [164]	2,8 [.740]

Perdida de Carga

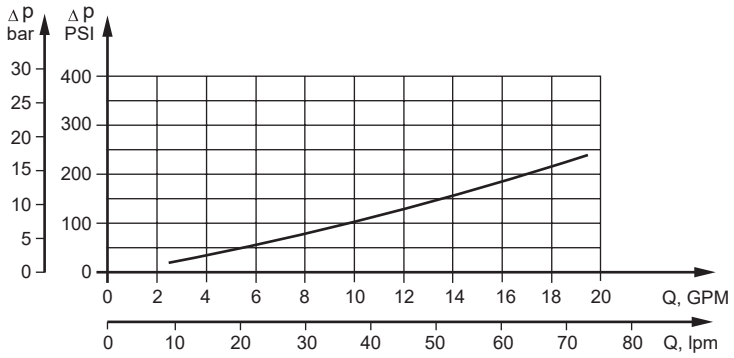

Francesc Layret, 6 · Nave 5 | 08750 Molins de Rei (Barcelona) | Tel. 93 473 57 70 | Fax 93 473 71 23 | comercial@hidraulicarogimar.com
www.hidraulicarogimar.com

ESPECIFICACIONES

Tipo		B/MR 80	B/MR 100	B/MR 125	B/MR 160	B/MR 160 CB	B/MR 200	B/MR 200 CB
Desplazamiento,, cm^3/ rev [in^3/rev]		80,3 [4.90]	99,8 [6.09]	125,7 [7.67]	159,6 [9.74]		199,8 [12.19]	
Max. Velocidad, [RPM]	Cont.	500	500	475	375		300	
	Int.*	600	600	600	470		375	
Max. Esfuerzo de torsión, daNm [lb-in]	Cont.	19,5[1725]	24[2125]	30[2655]	30[2655]	39[3450]	30[2655]	45[3980]
	Int.*	22[1947]	28[2480]	34[3010]	39[3450]	43[3805]	39[3450]	50[4425]
	Peak**	27[2390]	32[2832]	37[3275]	46[4070]	46[4070]	56[4960]	56[4955]
Max. KW Salida [HP]	Cont.	8,4[11.2]	10,8[14.5]	12,5[16.8]	10 [13.5]	11,5[11.5]	7,8[10.5]	11[14.75]
	Int.*	9,6[12.9]	12[16.1]	14,5[19.5]	12,5[16.8]	14[18.8]	12,4[16.6]	13[17.4]
Max. Caida de presión, bar [PSI]	Cont.	175[2540]	175[2540]	175[2540]	135[1960]	175[2540]	105[1523]	175[2540]
	Int.*	200[2900]	200[2900]	200[2900]	175[2540]	200[2900]	145[2103]	200[2900]
	Peak**	225[3263]	225[3263]	225[3263]	225[3263]	225[3263]	225[3263]	225[3263]
Caudal máx l/min [GPM]	Cont.	40 [10.5]	50 [13.2]	60 [15.9]	60 [15.9]		60 [15.9]	
	Int.*	48 [12.7]	60 [15.9]	75 [19.8]	75 [19.8]		75 [19.8]	
Máx. Presión de Entrada bar [PSI]	Cont.	175 [2540]						
	Int.*	200 [2900]						
	Peak**	225 [3260]						
Máx. Presión Arranque bar [PSI]		10 [145]	10 [145]	9 [130]	7 [102]		5 [73]	
Mín. Torque Arranque daNm [lb-in]	a máx caida pres. Cont	15 [1330]	20 [1770]	25 [2215]	24 [2124]	32 [2832]	26 [2301]	41 [3628]
	a máx caida pres. Int.*	17 [1505]	23 [2035]	28 [2480]	32 [2832]	37 [3275]	33 [2920]	46 [4071]
Velocidad mínima***, [RPM]		10	10	10	10	10	10	10
Esfuerzo de Freno Estático, daNm[lb-in]		55 [4868]						
Mín. Pres. para Liberar Freno****,bar [PSI]		13 [190]						
Presión máx. apertura, bar [PSI]		200 [2900]						
Peso, kg [lb]		11,0 [24.3]	11,2 [24.7]	11,4 [25.2]	11,6 [25.6]	11,7 [25.8]	12,2 [26.9]	12,3 [27.12]

* Operación intermitente: los valores permitidos pueden ocurrir para máx. 10% de cada minuto.
** Carga máxima: los valores permitidos pueden ocurrir para máx. 1% de cada minuto.
*** Para velocidades inferiores a las proporcionadas, consulte con su distribuidor
**** Los frenos de motor siempre deben tener una línea de drenaje. La presión de liberación del freno es la diferencia entre la presión en la línea de liberación del freno y la presión en la línea de drenaje.

1. La velocidad intermitente y la presión intermitente no deben ocurrir simultáneamente.
2. La filtración recomendada es según el código de limpieza ISO 20/16. Una filtración nominal de 25 micras o mejor.
3. Se recomienda utilizar un aceite hidráulico de base mineral antidesgaste de alta calidad HLP (DIN51524) o HM (ISO6743/4). Si se utilizan fluidos sintéticos, consultar a la fábrica para materiales de sellado alternativos.
4. Viscosidad mínima recomendada del aceite 13 mm² / s [70 SUS] a 50 ° C [122 ° F].
5. La temperatura máxima de funcionamiento recomendada del sistema es 82 ° C [180 ° F].
6. Para asegurar una vida útil óptima del motor, llene con fluido antes de la carga y funcione a carga y velocidad moderadas durante 10-15 minutos.

B/MPR MOTORS

HRG HIDRÁULICA ROGIMAR

ESPECIFICACIONES

Tipo		B/MR 250	B/MR 250 CB	B/MR 315	B/MR 315 CB	B/MR 400	B/MR 400 CB
Desplazamiento,, cm^3/ rev [in^3/rev]		250,1 [15.26]		315,7 [19.26]		397 [24.4]	
Max. Velocidad, [RPM]	Cont.	240		190		150	
	Int.*	300		240		190	
Max. Esfuerzo de torsión, daNm [lb-in]	Cont.	30 [2655]	54 [4780]	30 [2655]	55 [4868]	30 [2655]	55 [4868]
	Int.*	39 [3450]	57 [5045]	42 [3717]	57 [5045]	43 [3805]	57 [5045]
	Peak**	60 [5310]	71 [6285]	61 [5400]	71 [6285]	60 [5310]	70 [6195]
Max. KW Salida [HP]	Cont.	6,2 [8.3]	10 [13.4]	4,5 [6.1]	9 [12.1]	2,2 [2.9]	7 [9.4]
	Int.*	9,5 [12.7]	11 [14.7]	7,5 [10.1]	10 [13.4]	5,6 [7.5]	8,7 [11.7]
Max. Caida de presión, bar [PSI]	Cont.	85 [1233]	175 [2538]	65 [942]	135 [1958]	45 [652]	105 [1523]
	Int.*	115 [1668]	185 [2683]	90 [1305]	145 [2103]	75 [1087]	115 [1668]
	Peak**	200 [2900]	225 [3263]	150 [2175]	180 [2610]	120 [1740]	140 [2030]
Caudal máx l/min [GPM]	Cont.	60 [15.9]					
	Int.*	75 [19.8]					
Máx. Presión de Entrada bar [PSI]	Cont.	175 [2540]					
	Int.*	200 [2900]					
	Peak**	225 [3260]					
Máx. Presión Arranque bar [PSI]		5 [73]		5 [73]		5 [73]	
Mín. Torque Arranque daNm [lb-in]	a máx caida pres. Cont	24 [2125]	50 [4425]	26 [2300]	50 [4425]	24 [2125]	44 [3895]
	a máx caida pres. Int.*	31 [2745]	51,5 [4560]	35 [3100]	51,8 [4585]	38 [3364]	50 [4425]
Velocidad mínima***, [RPM]		10	10	10	10	10	10
Esfuerzo de Freno Estático, daNm[lb-in]		55 [4868]					
Mín. Pres. para Liberar Freno****,bar [PSI]		13 [190]					
Presión máx. apertura, bar [PSI]		200 [2900]					
Peso, kg [lb]		12,6[27.8]	12,7 [28]	13,3[29.3]	13,4[29.5]	14 [30.9]	14,1[31.1]

* Operación intermitente: los valores permitidos pueden ocurrir para máx. 10% de cada minuto.
** Carga máxima: los valores permitidos pueden ocurrir para máx. 1% de cada minuto.
*** Para velocidades inferiores a las proporcionadas, consulte con su distribuidor
**** Los frenos de motor siempre deben tener una línea de drenaje. La presión de liberación del freno es la diferencia entre la presión en la línea de liberación del freno y la presión en la línea de drenaje.

1. La velocidad intermitente y la presión intermitente no deben ocurrir simultáneamente.
2. La filtración recomendada es según el código de limpieza ISO 20/16. Una filtración nominal de 25 micras o mejor.
3. Se recomienda utilizar un aceite hidráulico de base mineral antidesgaste de alta calidad HLP (DIN51524) o HM (ISO6743/4). Si se utilizan fluidos sintéticos, consultar a la fábrica para materiales de sellado alternativos.
4. Viscosidad mínima recomendada del aceite 13 mm² / s [70 SUS] a 50 ° C [122 ° F].
5. La temperatura máxima de funcionamiento recomendada del sistema es 82 ° C [180 ° F].
6. Para asegurar una vida útil óptima del motor, llene con fluido antes de la carga y funcione a carga y velocidad moderadas durante 10-15 minutos.

MEDIDAS Y NOTAS DE MONTAJE

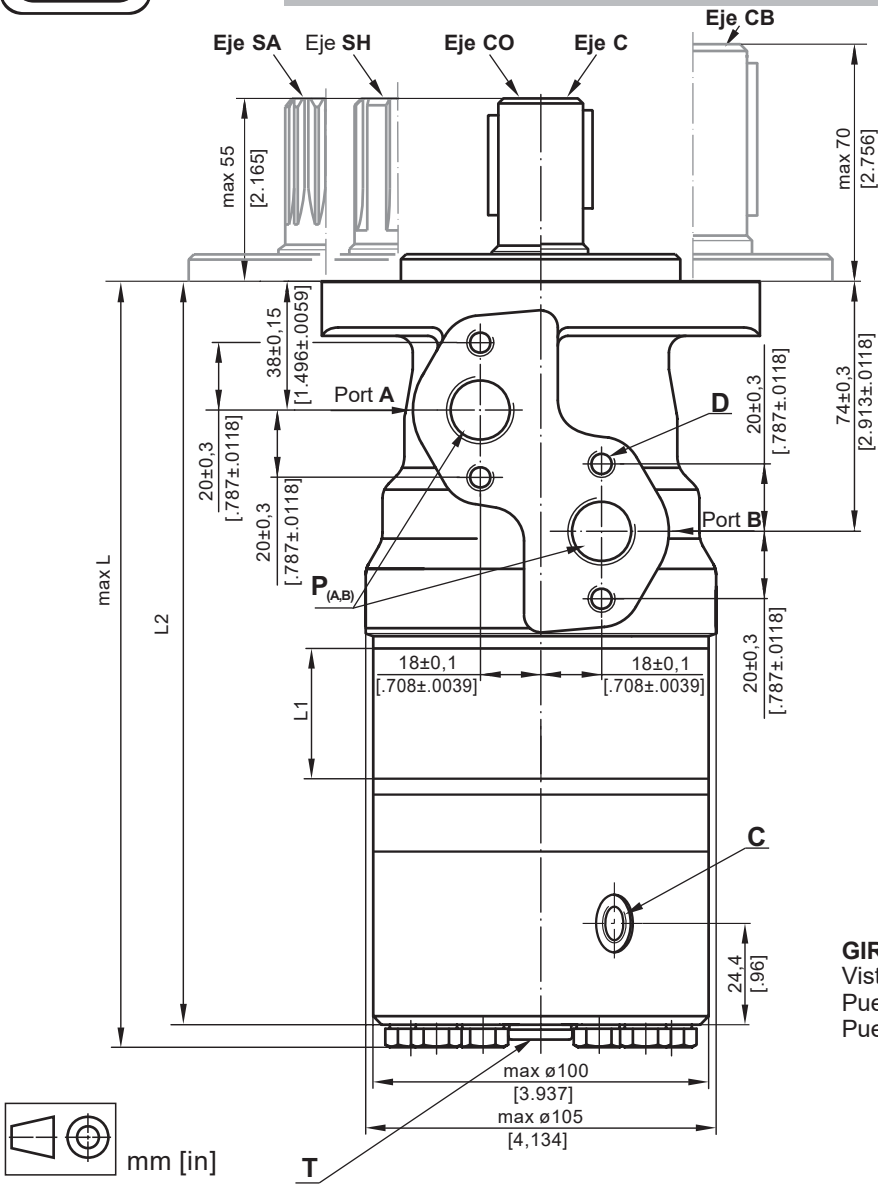

D : 4xM8 - 13 mm [.51 in] fondo
C : G1/4 - 12 [.47 in] mm fondo
P$_{(A, B)}$: 2xG1/2 - 15 [.59 in]mm fondo
T : G1/4 - 10 mm [.393 in] fondo

C Pilotaje Freno
T Drenaje Tanque (siempre conectado)

GIRO STANDARD
Visto desde final del eje
Puerto **A** con Presión **CW**
Puerto A con Presión **CCW**

GIRO INVERSO
Visto desde final del eje
Puerto **A** con Presión **CCW**
Puerto A con Presión **CW**

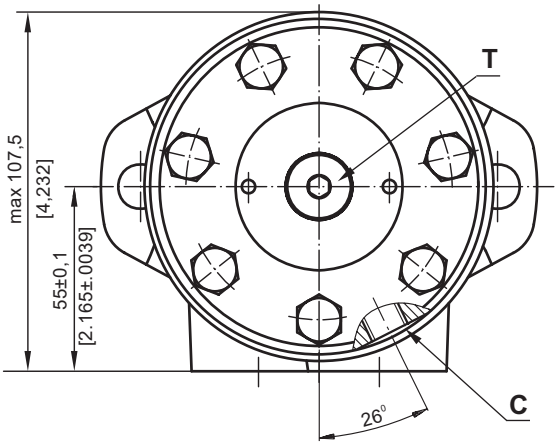

Tipo	L1, mm [in]	L2, mm [in]	L , mm [in]
B/MR 80	14,0 [.551]	205,5 [8.091]	213,5 [8.405]
B/MR 100	17,4 [.685]	209,0 [8.228]	217,0 [8.543]
B/MR 125	21,8 [.858]	213,5 [8.405]	221,5 [8.720]
B/MR 160	27,8 [1.095]	219,5 [8.642]	227,5 [8.957]
B/MR 200	34,8 [1.37]	226,5 [8.917]	234,5 [9.232]
B/MR 250	43,5 [1.713]	235,0 [9.252]	243,0 [9.567]
B/MR 315	54,8 [2.157]	246,5 [9.705]	254,5 [10.02]
B/MR 400	69,4 [2.732]	261,0[10.275]	269,0 [10.59]

TIPOS DE EJES

C - ø25 Cilíndrico chaveta A8x7x32 DIN 6885
Max. Torque 34 daNm [3010 lb-in]

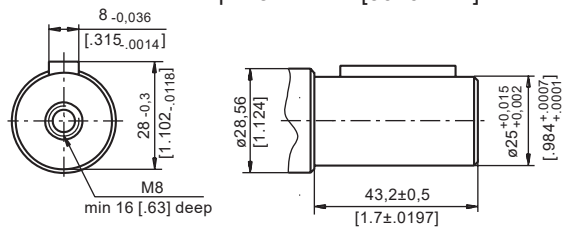

CO - ø1" Cilíndrico chaveta ¼"x¼"x1¼" BS46
Max. Torque 34 daNm [3010 lb-in]

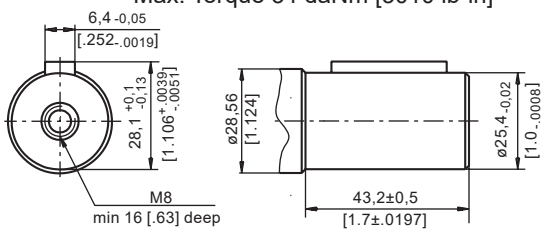

SH - Acanalado, BS 2059 (SAE 6B)
Max. Torque 40 daNm [3540 lb-in]

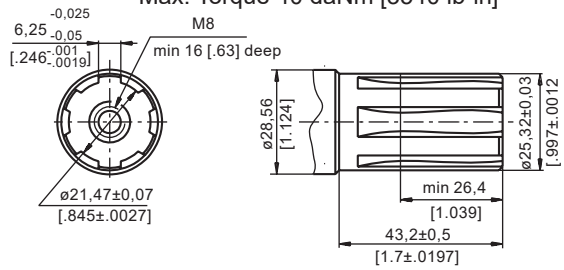

SA - Acanalado, B25x22h9 DIN 5482
Max. Torque 40 daNm [3540 lb-in]

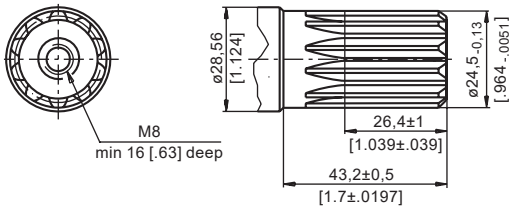

CB -ø32 Cilíndrico chaveta A10x8x45 DIN 6885
Max. Torque 77 daNm [6815 lb-in]

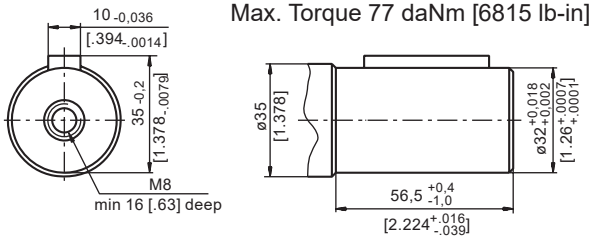

MONTAJE

Brida Ovalada (2 agujeros)

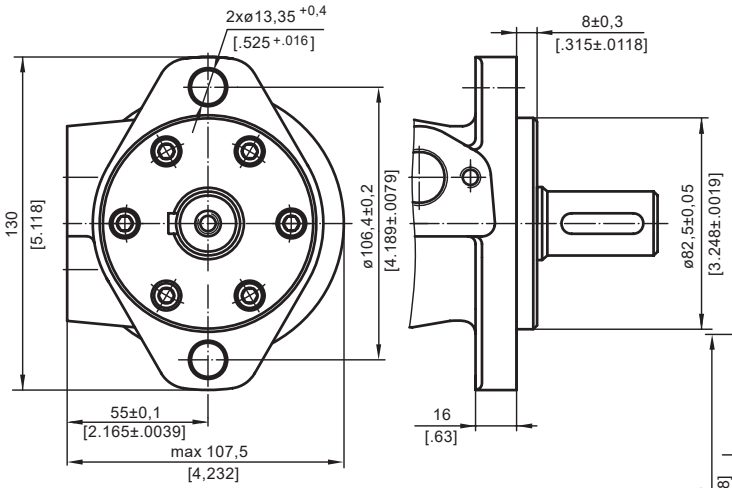

F - Brida Ovalada (4 agujeros)

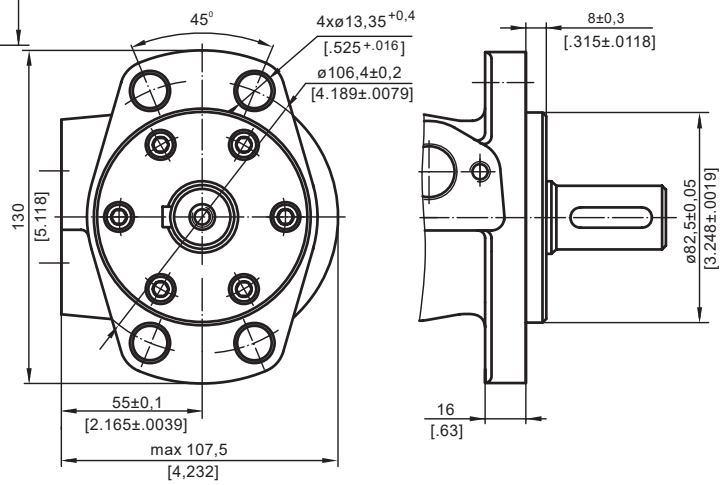

mm [in]

CARGAS SOBRE EL EJE "PERMISIBLES"

La carga radial admisible del eje, Prad, depende de la velocidad en RPM, la distancia "L" respecto al punto de carga cn el montaje de la brida y al tipo de eje.

Brida	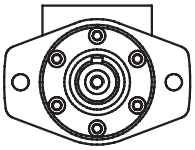	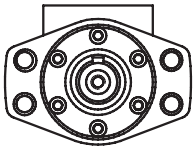
tipo de eje	**Cilíndrico - C, CO Acanalado - SH, SA**	**Cilíndrico - CB**
Carga radial del eje P_{rad},en mm	$\frac{800}{n} \times \frac{25000}{95+L}$, daN*	$\frac{800}{n} \times \frac{18750}{95+L}$, daN*
Carga radial del eje P_{rad},en inch	$\frac{800}{RPM} \times \frac{2215}{3.74+L}$,lbs*	$\frac{800}{RPM} \times \frac{1660}{3.74+L}$,lbs*

* n ≤ 200 RPM; max Prad=800 daN [1800 lbs] n ≥200 RPM; L < 55 mm [2.2 in]

Carga Radial del eje P_{rad} para tipo de Eje C, CO para L=30 mm [1.18 in]

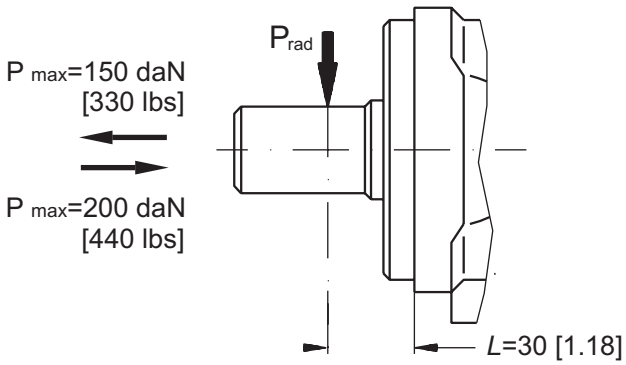

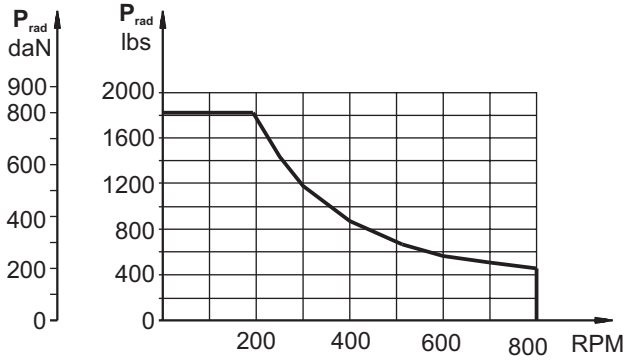

CODIFICACIÓN

	1	2	3	4	5
B / M R					

Pos.1 - tipo de Brida

omit - Brida Ovalada, 2 agujeros

F - Brida Ovalada, 4 agujeros

Pos.2 - Cubicaje

80	- 80,3 cm^3/rev [4.90 in^3/rev]
100	- 99,8 cm^3/rev [6.09 in^3/rev]
125	- 125,7 cm^3/rev [7.67 in^3/rev]
160	- 159,6 cm^3/rev [9.74 in^3/rev]
200	- 199,8 cm^3/rev [12.19 in^3/rev]
250	- 250,1 cm^3/rev [15.26 in^3/rev]
315	- 315,7 cm^3/rev [19.26 in^3/rev]
400	- 397,0 cm^3/rev [24.40 in^3/rev]

Pos.3 - tipos de Eje*

C	- ø25 cilíndrico con chaveta A8x7x32 DIN6885
CO	- ø1" cilíndrico con chaveta ¼"x¼"x1¼" BS46
SH	- ø25,32 acanalado BS 2059 (SAE 6B)
SA	- ø24,5 acanalado B 25x22 DIN 5482
CB	- ø32 cilíndrico con chaveta A10x8x45 DIN 6885

Pos.4 - Acabados Especiales

Pos.5 - Diseño

omit

NOTAS:

* No se debe exceder el par de salida permitido para los ejes!

* Los motores hidráulicos están mangano-fosfatados como estándar.